DE

Labona

TECHNISCHES HANDBUCH

VERTIKAL-JALOUSIEN

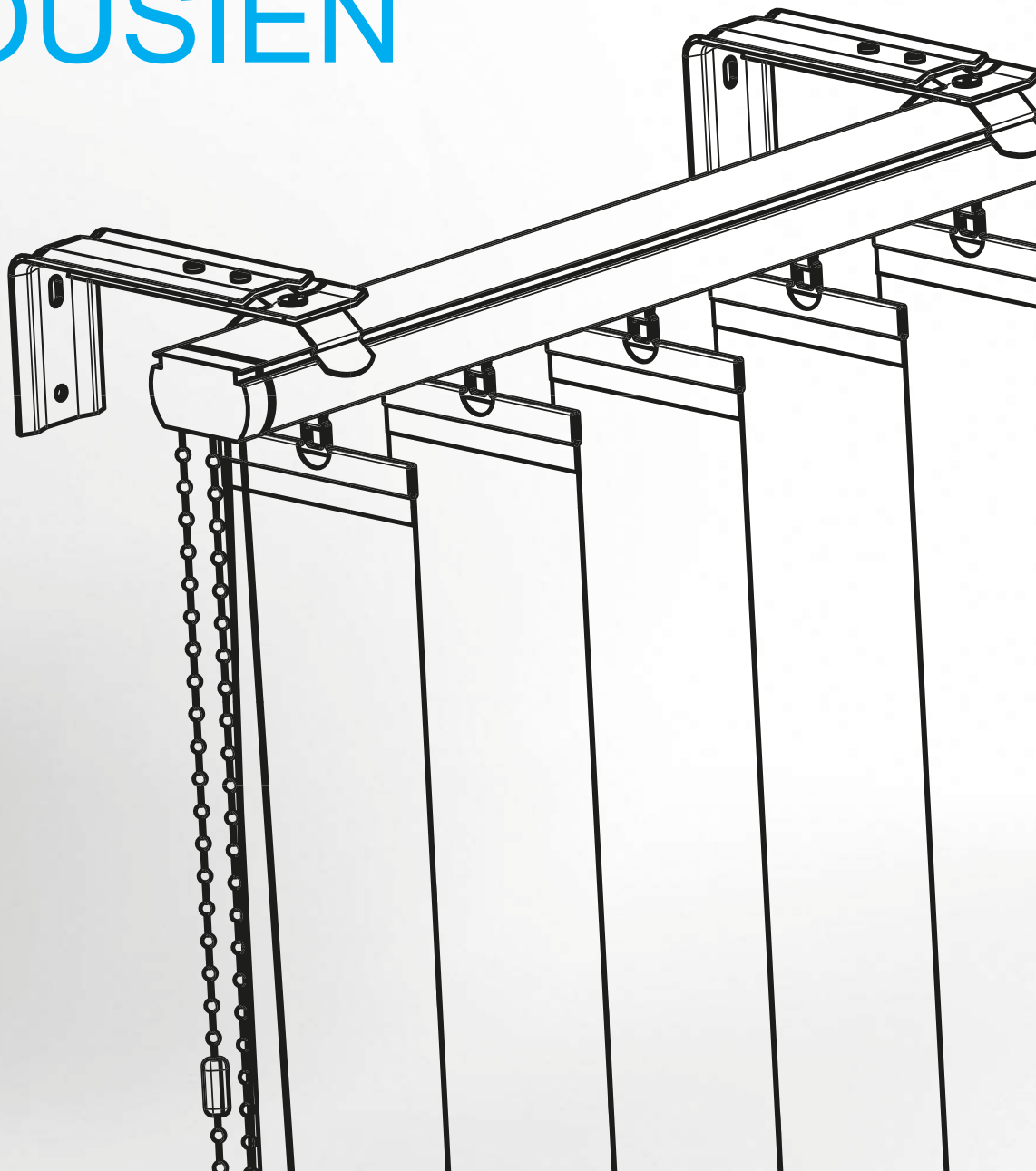

Inhaltverzeichnis

Basis Produktspezifikation	4
Paketbreiten	6
Elektrische Bedienung	6
Manuelle Bedienung - Varianten	7
Anleitung für die Vermessung der Standardformen	8 - 9
Montage	10 - 11
Sicherheitselemente laut Norm EN 13120+A1; EN 16 433; EN 16 434	12

ISOTRA *Quality*

Marke mit langjähriger Tradition, unbegrenzte Investitionen in die eigene Entwicklung, Verwendung von Qualitätsmaterialien, technologische Reife, zuverlässige Arbeit von Hunderten von Mitarbeitern und viele andere Faktoren, die ein Ganzes bilden – das Endprodukt der Gesellschaft ISOTRA.

Vertikaljalousien

- Dekoratives Element der Innenraumverschattung
- Breite Stoffauswahl
- Objektstoffe schwer entflammbar mit B1 Zertifikat
- Atypische Ausführungen möglich
- Manuelle und elektrische Bedienung
- Garantierte Fläche bis zu 12,5 m²

ISOTRA *Quality*

Vertikaljalousien

Grundlegende Produktspezifikation

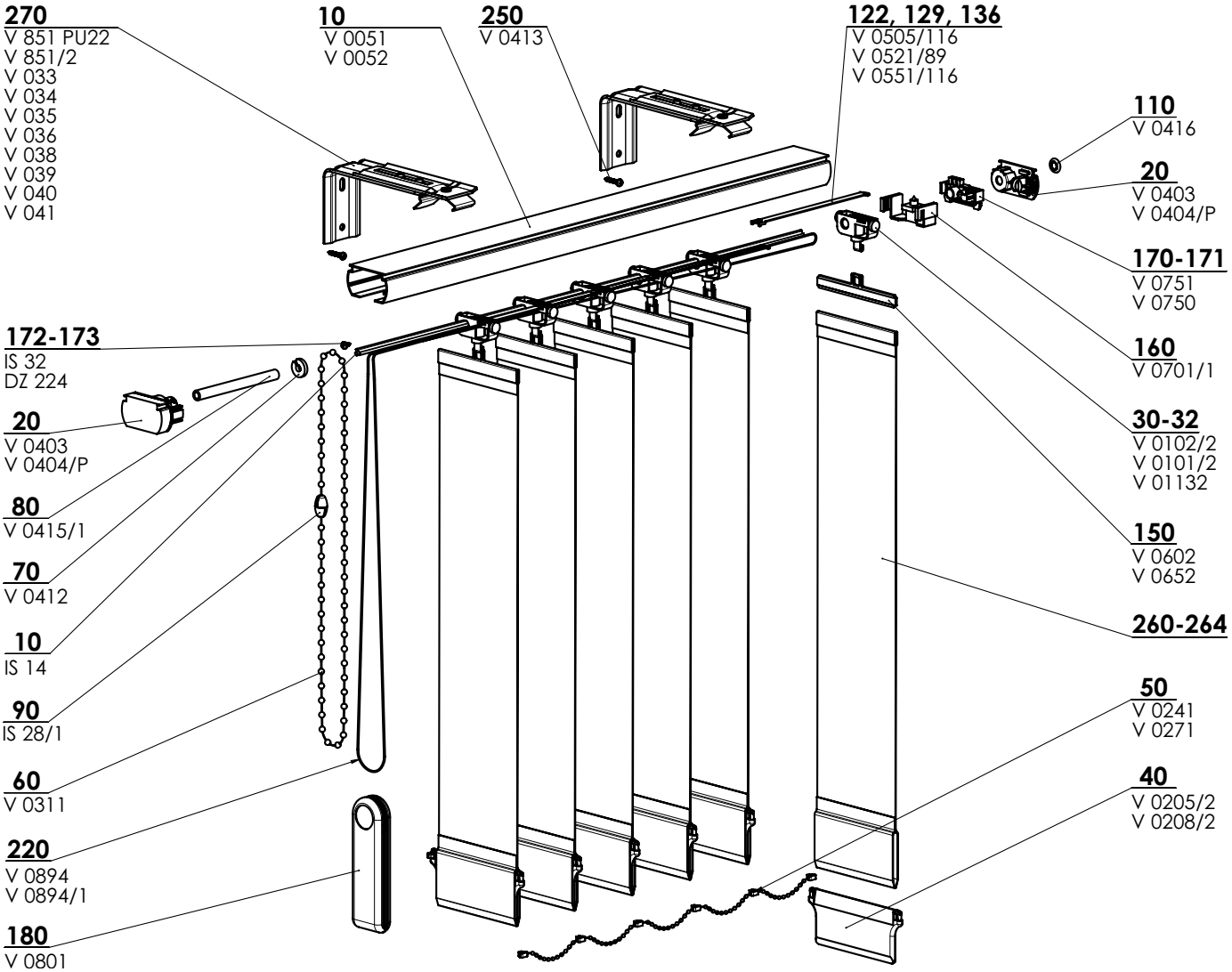

2-00175-XXXX-E

Manuelle Betätigung

Schnur – damit lässt sich der Behang in die gewünschte Position bringen. Bedienungskette - Lamellen Wendung. (Schnurfarbe - weiß)

Betätigung elektrisch

– Taster
– Fernbedienung

Spezifikation

	Oberschiene hoch	Oberschiene niedrig	Montage	Bremse
Handelsname **Maß (mm)** **Material**	V 0051 45 x 35 x 1.1 Al 	V 0052 45 x 25 x 0.95 Al 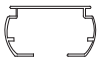	In die Öffnung (Decke) vor die Öffnung: - Konsole an die Wand - Konsole an die Wand verstellbar 100 - 160 mm - Konsole an die Wand verstellbar 160 - 230 mm	Standardmäßig für atypische Ausführung
Farbe	RAL 9010 weiß			

Standardmaße

Lamellenmaterial	min. Breite (mm)	max. Breite (mm)	max. Höhe (mm)	max. garantierte Fläche
Stoff	1000	5990	5000	12,5 m^2

Atypische Ausführungen: Horizontal- und Vertikalbogen, Slope und Plafond.

Vertical Jalousien 2-00175-L071

position	Bezeichnung	Abkürzung	Zeichnungsnummer
10	Oberleiste Al - hoch	V 0051	7-300260-9010
10	Oberleiste Al - niedrig	V 0052	7-300261-9010
10	Draht - dreikantig	IS 14	7-300050-0000
20	Betätigungs und Endmechanismus	V 0403	2-00065-9010
20	Betätigungs und Endmechanismus, gerundet	V 0404/P	2-00069-9010
31	Laufwagen mit Haken für Kunststoff Abstandshalter	V 0101/2	6-001472-0001
32	Laufwagen mit Haken und Feder	V 01132	6-001475-0000
40	Stoffgewicht 127x45mm - Kunststoff	V 0205/2	3-00495-0000
40	Stoffgewicht 89x45mm - Kunststoff	V 0208/2	3-00499-0000
50	Untere Kette 127mm	V 0241	6-001477-0000
50	Untere Kette 89mm	V 0271	6-001478-0000
60	Betätigungskette 4,5x12mm	V 0311	6-001479-0000
70	Stopper	V 0412	3-00292-0000
80	Distanzrohr 89mm	V 0415/1	6-001488-0000
90	Kugelkettenkupplung - weiß	IS 28/1	2-01039-9010
110	Ring sperre 5mm	V 0416	6-001489-0000
122	Kunststoff Abstandshalter 127/106	V 0505/116	3-00293-0000
129	Kunststoff Abstandshalter 89	V 0521/89	6-001503-0000
136	Metall Abstandshalter 116	V 0551/116	6-001513-0000
150	Aufhängung für 127mm	V 0602	3-00294-0000
150	Aufhängung für 89mm	V 0652	3-00295-0000
160	Schnurverbinder	V 0701/1	6-008779-0000
170, 171	Magnet für niedrieges Profil	V 0751	2-00061-0000
170, 171	Magnet für hohes Profil	V 0750	2-00059-0000
172, 173	Schraube 2,9x6,5 DIN 7982	IS 32	6-000968-0000
172, 173	Schraube 2,9x6,5	DZ 224	6-003135-0000
180	Gewicht für Schnur	V 0801	2-00079-9010
220	Schnur 2,0mm	V 0894	6-001522-0000
220	Schnur 2,1mm	V 0894/1	6-001523-0000
250	Schraube 2,9x16 DIN 7981	V 0413	6-001485-0000
260 - 264	Stoff		Musterbuch
270	Clip	V 0851 PU22	6-001521-PU22
270	drehbares Clip	V 0851/2	6-008878-9016
270	Winkel verstellbar, groß 160-230mm	V 034	2-00740-9016
270	Winkel verstellbar, klein 100-160mm	V 033	2-00739-9016
270	Winkel verstellbar 100-150mm	V 039	6-008872-9016
270	Winkel verstellbar 150-250mm	V 040	6-008873-9016
270	Winkel verstellbar 65-100mm	V 038	6-008870-9016
270	Abdeckung vom verstellbaren Winkel	V 041	6-010075-9016
270	Winkel fest, DIM 90	V 035	2-00741-9016
270	Winkel fest, DIM 120	V 036	2-00742-9016

Vertikaljalousien
Paketbreiten

Paketbreiten nach Betätigungsart

Paketbreite - Betätigung Art 1, Art 2

Paketbreite (a) in mm = (Wagenanzahl - 1) x 9,0 mm *Anm. 1 Wagen = 9,0 mm*

Jalousiebreite (mm)	Paketbreite (a) (mm)			
	Lamelle 127 mm		Lamelle 89 mm	
	a	b + c	a	b + c
1 000	86	78,5	130	59,5
1 500	130	78,5	195	59,5
2 000	184	78,5	270	59,5
2 500	227	78,5	335	59,5
3 000	270	78,5	400	59,5
3 500	313	78,5	475	59,5
4 000	367	78,5	540	59,5
4 500	410	78,5	605	59,5
5 000	454	78,5	680	59,5
5 500	508	78,5	745	59,5
5 990	551	78,5	810	59,5

(b) Steuermechanismus = 13 mm
(c) 1 Lamelenbreite 127/2 = 63,5 mm, gegebenenfalls 89/2 = 44,5 mm

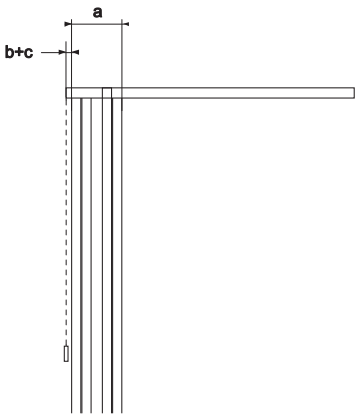

Paketbreite - Betätigung Art 3, Art 4 (Vorhang)

(a) Paketbreite (a) in mm = (Wagenanzahl / 2 - 1) x 9,0 mm *Anm. 1 Wagen = 9,0 mm*

Jalousiebreite (mm)	Paketbreite (a) (mm)					
	Lamelle 127 mm			Lamelle 89 mm		
	Linke Seite		Rechte Seite	Linke Seite		Rechte Seite
	a	b + c	a	a	b + c	a
1 000	49	78,5	49	70	59,5	70
1 500	70	78,5	70	103	59,5	103
2 000	92	78,5	92	135	59,5	135
2 500	113	78,5	113	167	59,5	167
3 000	135	78,5	135	200	59,5	200
3 500	167	78,5	167	243	59,5	243
4 000	189	78,5	189	275	59,5	275
4 500	211	78,5	211	308	59,5	308
5 000	232	78,5	232	340	59,5	340
5 500	254	78,5	254	373	59,5	373
5 990	275	78,5	275	405	59,5	405

(b) Steuermechanismus = 13 mm
(c) 1 Lamelenbreite 127/2 = 63,5 mm, gegebenenfalls 89/2 = 44,5 mm

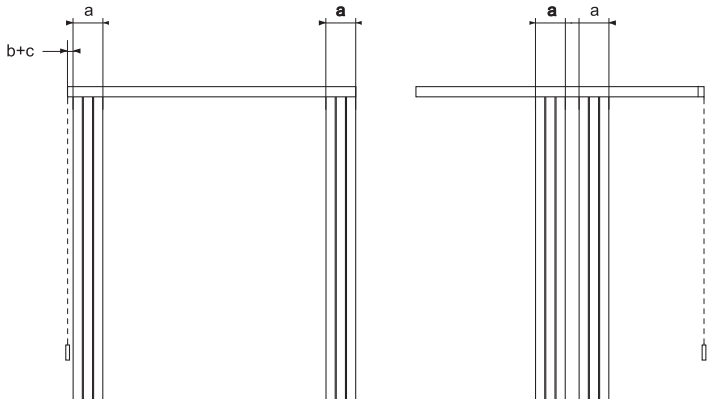

Vertikaljalousien - Bedienung elektrisch

A. Fernbedienung (Radiowellen)

4 - Kanäle

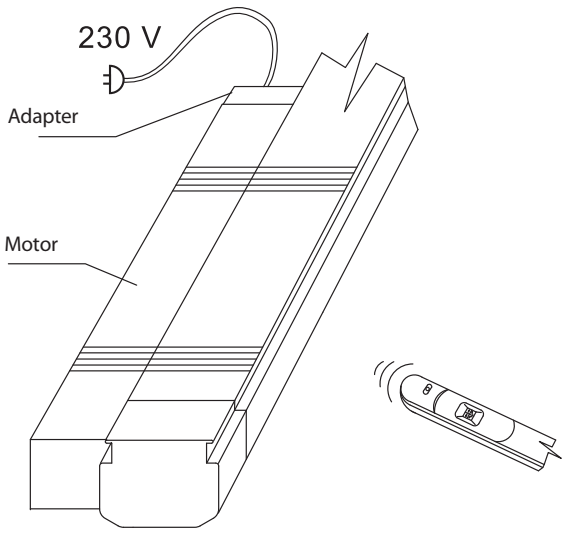

B. Taster (2-Tasten)

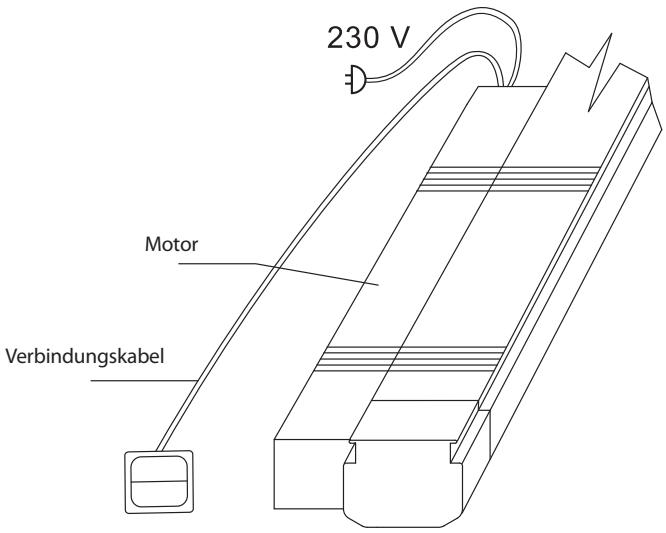

Vertikaljalousien - manuelle Bedienung

Paketanordnung

Bedienungslänge Standard = ca. 2/3 der Jalousiehöhe
Bedienungslänge kann der Kunde selber wählen.

Typ 1 – Zusammenziehen zur Bedienung

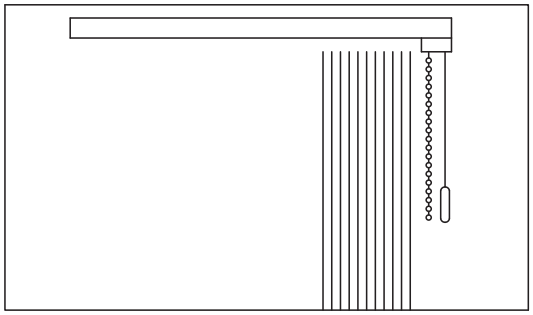

Typ 2 –Zusammenziehen gegenüber Bedienung

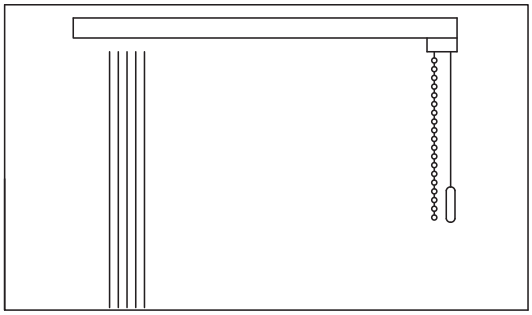

Typ 3 – Paket links und rechts angeordnet 2teiliges Paket

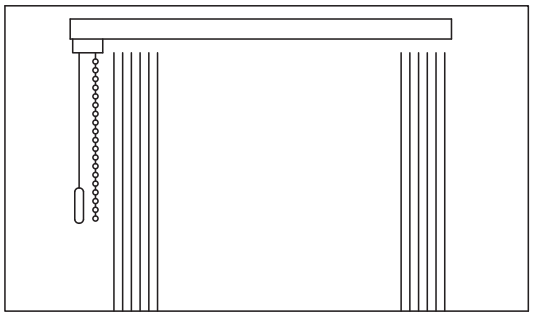

Typ 4 – Paket mittig eingeordnet 2teiliges Paket

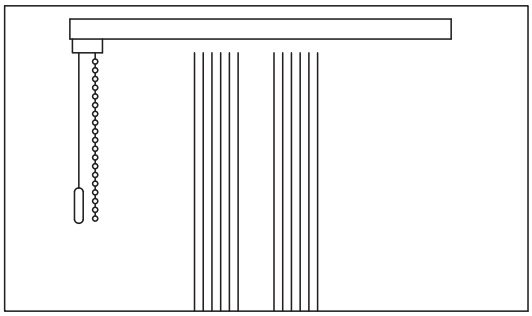

Manuelle sowie elektrische Bedienung bei abgebildeten Typen möglich.

Bedienung atypische Formen

Horizontalbogen
Bedienungsmöglichkeiten: rechts/links
Typ: 1, 2, 3, 4

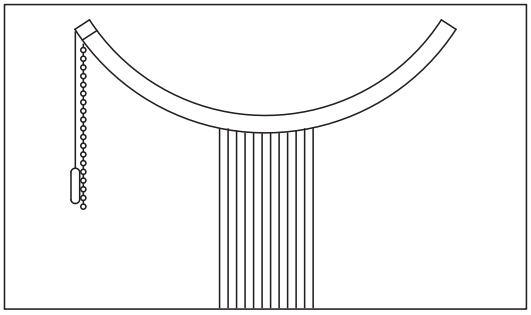

Vertikalbogen
Bedienungsmöglichkeiten: rechts/links
Typ: 1, 2, 3, 4

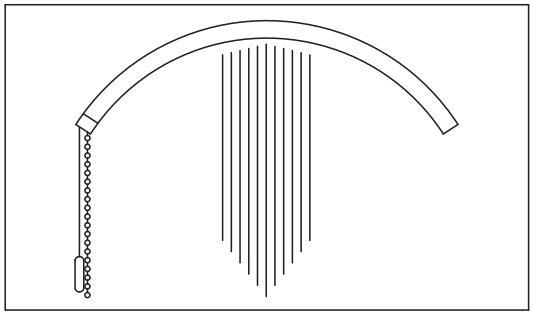

Schrägjalousie
Bedienungsmöglichkeiten: rechts/links
Typ: 1, 2

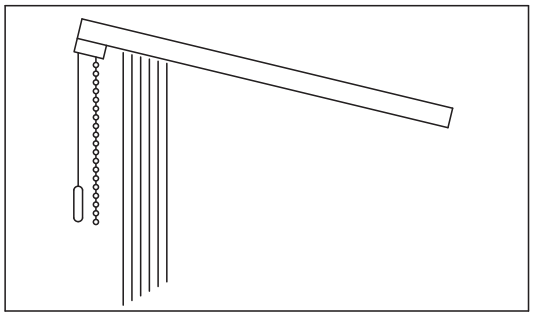

Jalousien in zwei Leisten (Plafond)
Bedienungsmöglichkeiten: rechts/links
Typ: 1, 2

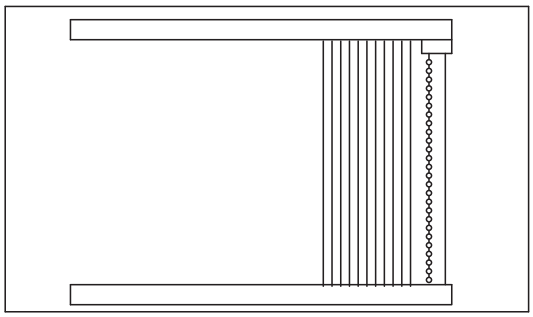

Alle abgebildeten Typen sind manuell sowie elektrisch zu betätigen.

Vertikaljalousien

Ausmessungsanleitung

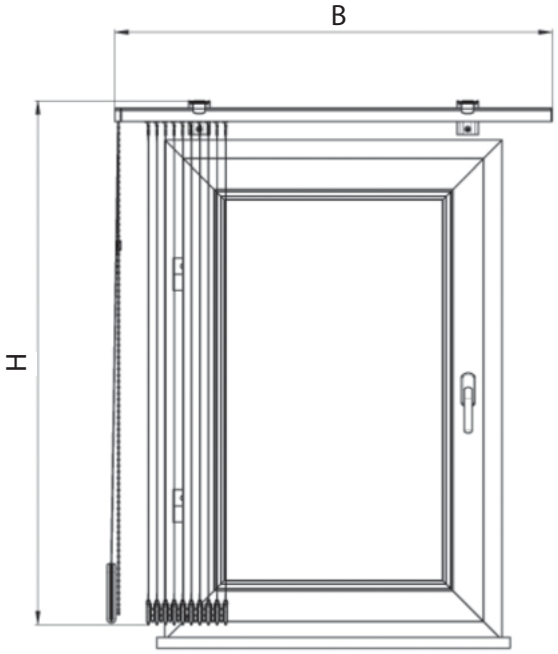

Vertikale Jalousie kann in die Nische oder vor die Nische (auf die Decke oder an die Wand) montiert werden.

Die Breite und Höhe der vertikalen Jalousie wird folgendermaßen gemessen:

b … (Breite)

a) Befestigung in die Fensternische Es wird die tatsächliche Breite der Nische gemessen, in das Bestellformular wird ein um 5 mm kleinerer Wert angegebenen, als die tatsächliche Nischenbreite.

b) Befestigung an die Nische In das Bestellformular wird in der Regel eine um 200 mm größere Breite eingetragen, als die tatsächliche Nischenbreite. Vertikale Jalousien werden bis zu der Breite von 5990 mm hergestellt.

h … (Höhe)

Es wird die Gesamthöhe samt der Oberschiene gemessen.

a) Höhe zur Fensterbank Von der tatsächlichen Gesamthöhe werden 10 bis 30 mm abgezogen, dieser Wert wird dann in das Bestellformular eingetragen.

b) Höhe zum Boden Von der tatsächlichen Gesamthöhe werden 30 bis 50 mm abgezogen, dieser Wert wird dann ebenfalls in das Bestellformular eingetragen.

1. Deckenmontage

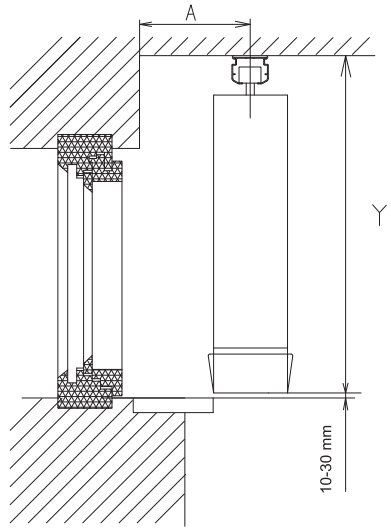

2. Wandmontage

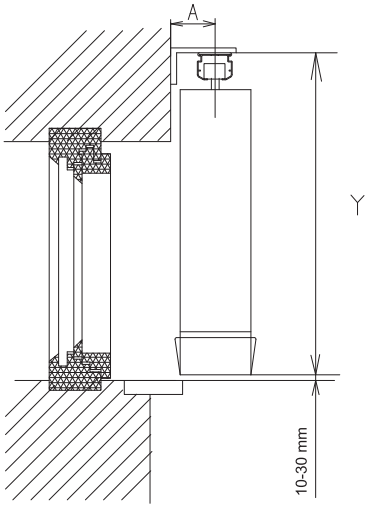

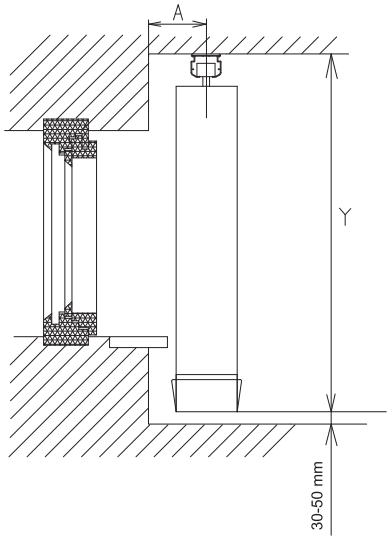

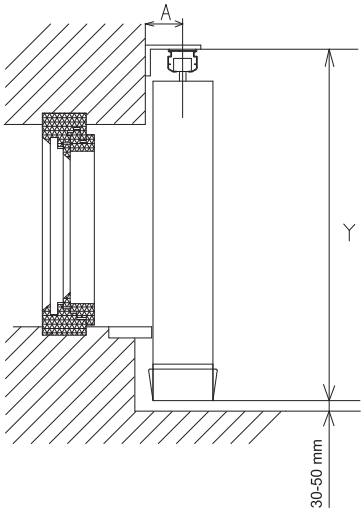

Vertikaljalousien

Anleitung für die Vermessung atypischer Jalousien

Die Ausmessung und Montage der vertikalen Jalousien in atypischen Formen (d.h. schräg, bogenförmig, usw.) sollen mit dem Hersteller besprochen werden.

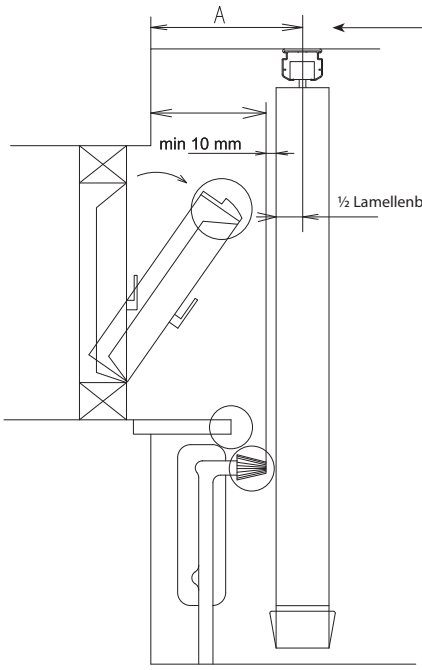

Abstand der Klippmitte/Konsolenmitte von der Wand (Maß A):

1. Deckenmontage
   Maß A für Lamellen der Breite 127 mm: 70 - 80 mm
   Maß A für Lamellen der Breite 89 mm: 50 - 60 mm

2. Wandmontage
   Maß A für Lamellen der Breite 127 mm / 89 mm: Standard 115 mm, min. 80 mm, max. 160 mm

Schräge Ausführung

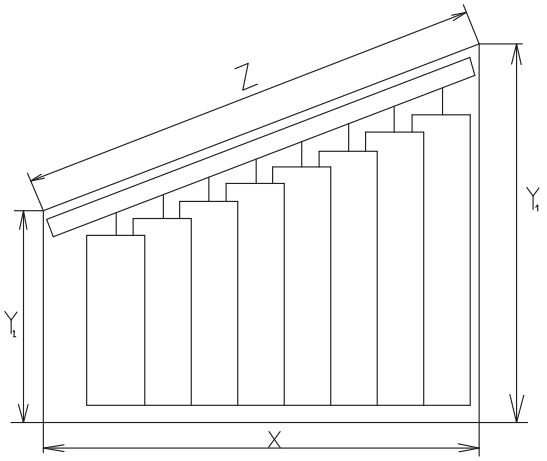

Mit zwei Profils - Plafond

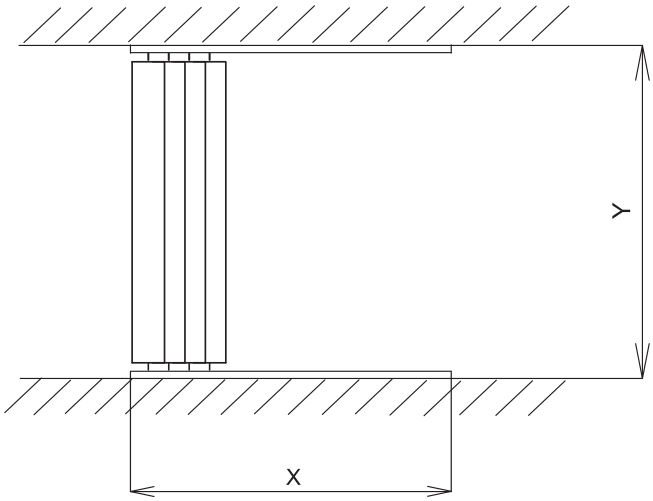

Bestellmaße (= Maße der Fertigjalousie):

Jalousiebreite X = Öffnungsbreite

Jalousiehöhe Y 1,2 = siehe Skizze

Z... Orientierungsangabe

Bestellmaße (= Maße der Fertigjalousie):

Jalousiebreite X = Öffnungsbreite

Jalousiehöhe Y= Öffnungshöhe

Länge der Bedienung:

- Standard 2/3 der Jalousie-Höhe oder nach Kunden Angabe.

Vertikaljalousien

Montageanleitung

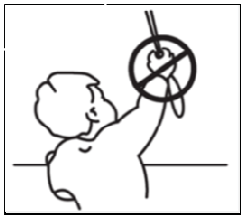

Deckenmontage

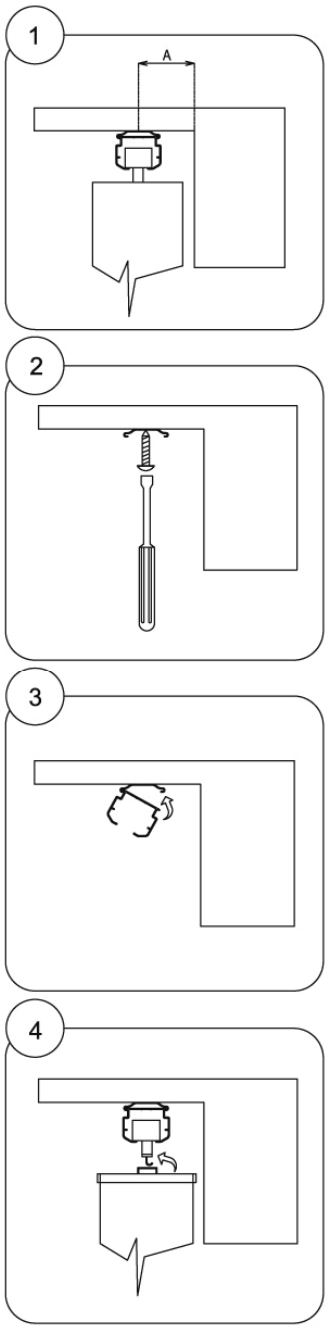

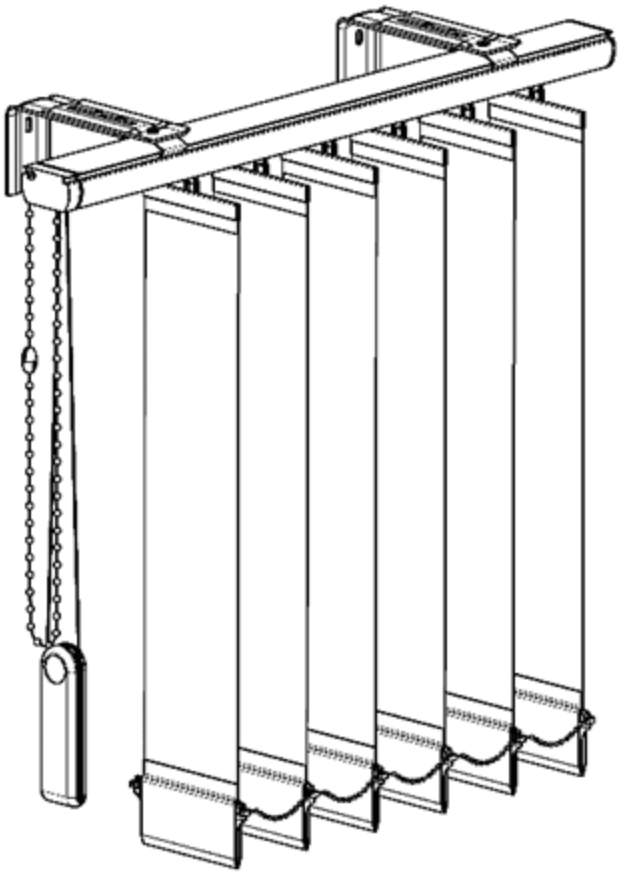

Wandmontage

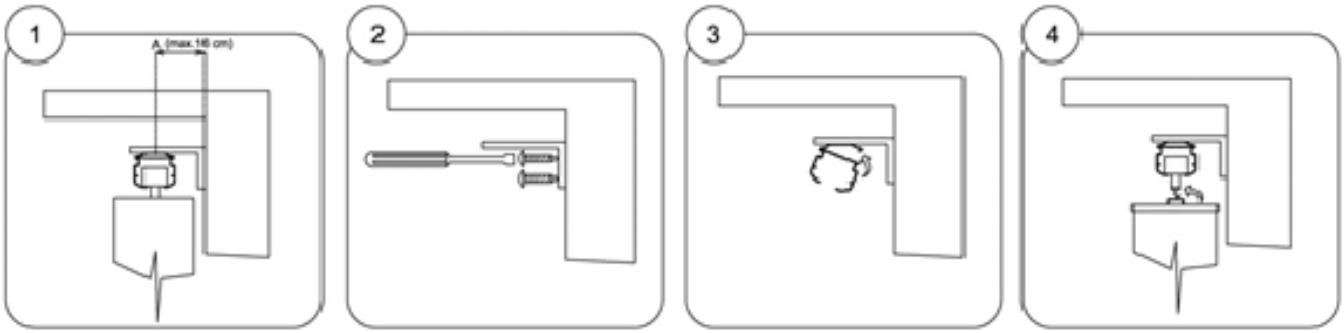

Vertikaljalousien

Montageanleitung

Bei der Montage folgen Sie der Montageanweisung. Nur so vermeiden Sie unnötige Montage Fehler.

Hilfsmittel für die Montage:

- Bandmaß
- Bleistift
- Wasserwaage
- Elektrobohrmaschine und Bohrer je nach der Unterlage
- Akkubohrmaschine
- magnetischer Aufsatz, Bits PZ2
- Hammer
- Schrauben, Dübel
- Messer, Schere

	Deckenmontage	**Wandmontage**	**Gipskarton Montage**
- Schraube/Dübel	4 mm /8 mm	4 mm /8mm	3 mm x 20 / BIT, Dübel Fischer
- Bohrer Ø	8 mm	8 mm	–

Kontrolle:

- kontrolieren Sie Vollständigkeit der Lieferung - I. wichtige Schritt vor der Montage, dadurch werden eventuelle Probleme vermeiden. Eventuelle Mängel, bzw. Anmerkungen bezüglich der Montage oder der Jalousie selbst, sind an den Hersteller zu richten.

Montage:

a) Deckenmontage

- je nach der Anzahl der mitgelieferten Clips die benötigte Anzahl an Bohrlöchern für Dübel mit einem Durchmesser von 8 mm bohren, mindestens 80 mm weit von der senkrechten Wand entfernt
- mit Schrauben 4 mm die Clips befestigen (Länge der Schrauben wird je nach der Struktur des Deckenmaterials bestimmt)
- in die vorbereiteten Clips die Oberschiene einrasten
- mit der Bedienungskette die Rollwagen so kippen, dass die Lamellen senkrecht zur Oberschiene hängen
- Lamellen aufhängen
- Kontrolle des Kippens und Hochziehens durchführen

b) Wandmontage

- die Löcher für die Befestigung der Träger markieren (zwei Löcher pro Träger)
- Bohrlöcher mit einem Durchmesser von 8 mm in der Regel bohren
- Dübel einschieben
- Träger mit Clips aufschrauben
- in die vorbereiteten Clips die Oberschiene einrasten
- mit der Bedienungskette die Rollwagen so kippen, dass die Lamellen senkrecht zur Oberschiene hängen
- Lamellen aufhängen
- Kontrolle des Kippens und Hochziehens durchführen

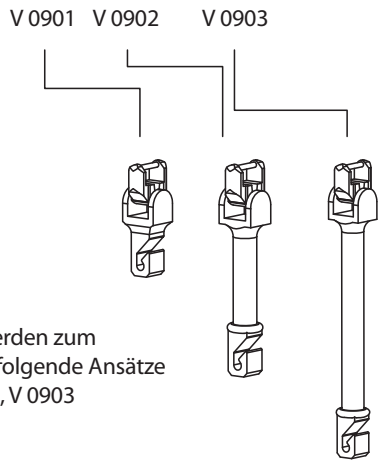

Bei schrägen Jalousien werden zum Aufhängen der Lamellen folgende Ansätze verwendet: V0901, V 0902, V 0903

Klippanzahl (Konsolenanzahl) für die Montage

Jalousienbreite (mm)	Klippanzahl (Konsolenanzahl) (Stück)
0 – 1290	2
1300 – 1990	3
2000 – 2990	4
3000 – 3990	5
4000 – 4990	6
5000 – 5990	7

Anordnungsschema der Klippe (Konsolen)

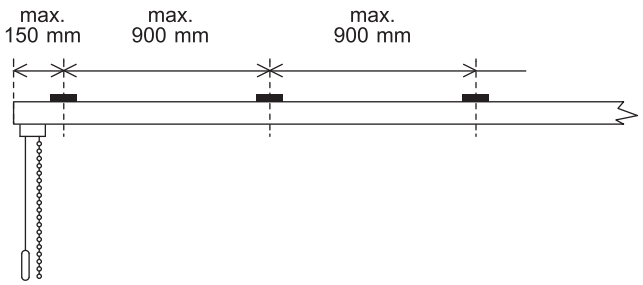

Sicherheitselemente laut Norm EN 13120+A1; EN 16 433; EN 16 434

Kupplung

Beschwerer

Winde

Zwei Rädchen

INNENBESCHATTUNG	Sichere Betätigungsart						Gefährliche Betätigungsart			Eignung der ISOTRA Schutzsysteme			
	Manuell	Kurbel	Griff	Schalter	Fernbe-dienung	Steuer-stange	Schnur	Schnur/ Wendestab	Kette	Verbind-ungsstück	Rolle	Winde	Zwei Rädchen
HORIZONTALJALOUSIE													
ISOTRA SYSTEM HIT													
ISOTRA SYSTEM HIT II													
ISOTRA SYSTEM CLASSIC													
ISOTRA ENERGY													
ISOLITE													
ISOLITE PLUS													
NEOISOLITE													
SYSTEM 25S, 25SM													
SYSTEM 25R													
SYSTEM 25L (large)													
SYSTEM 25K													
SYSTEM 25SW													
SYSTEM 25M													
CETTA 35, 50 - ECONOMY													
CETTA 35													
CETTA 50 (Gebrauch im Interier)													
DACHJALOUSIE V-LITE													
ATYPISCHE KETTE JALOUSIEN													
KETTE JAOUSIEN MIT BREMSE													
KETTE JALOUSIEN (Fläche > 2,5 m²)													
VERTIKALJALOUSIEN													
FLÄCHENVORHÄNGE													
PLISSÉ													
Typ AO													
Typ AB													
Typ BO													
Typ BB													
Typ PB													
STOFFROLLOS													
VERRA													
VERA METAL													
ROLLITE													
LUNA													
SUNLITE													
NEMO													
VERDUNKELUNGSROLLOS													
DACHROLLO R-LITE													

Note:

Labona